JLA-71.2-4

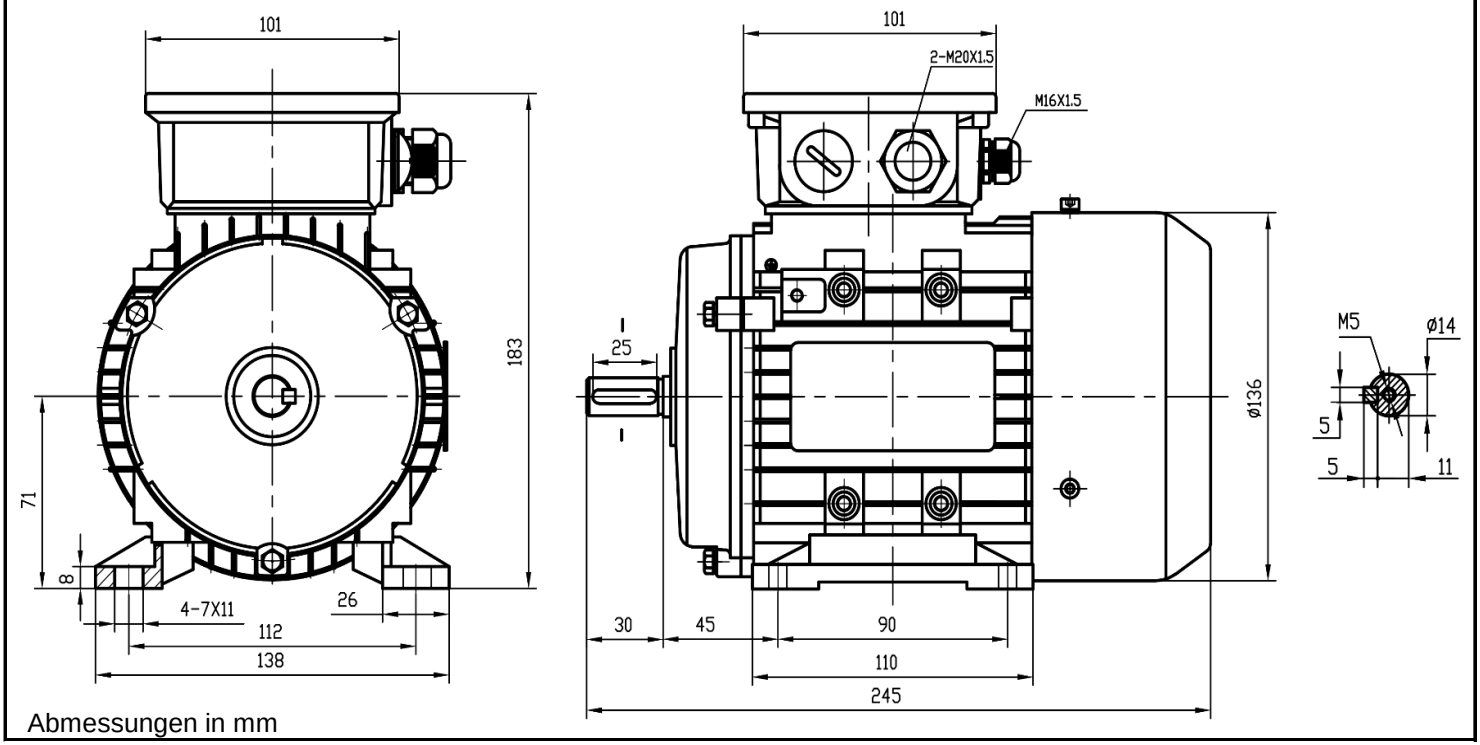

Abmessungen in mm

Produktreihe	:	JLA - Drehstrommotor mit einer Drehzahl			
Leistung	:	0,37 kW	Baugröße	:	71
Drehzahl	:	1355 upm	Bauform	:	B3
Spannung	:	230/400 V Δ/Y	Gewicht	:	7,5 kg
Frequenz	:	50 Hz	Gehäusematerial	:	Aluminium
Nennstrom	:	1,47/0,84 A	Schutzart	:	IP 55
Ia/In	:	5,2	Isolierklasse	:	F
Nennmoment	:	2,61 Nm	Betriebsart	:	S1
Anlaufmoment	:	210 %	Kühlmitteltemperatur	:	-15°C - +40°C
Kippmoment	:	220 %	Verschraubungen nicht im Lieferumfang enthalten	:	2xM20x1,5 1xM16x1,5
			maximale Aufstellhöhe	:	1000 m über NN
			Farbe	:	RAL 9005
Leistung	:	100%			
Wirkungsgrad	:	84,3	Wirkungsgradklasse	:	IE 5
Leistungsfaktor Cos ϕ	:	0,75			

		A-Seitig	B-Seitig
Lagertyp	:	6202-ZZ-C3	6202-ZZ-C3
Nachschmierfrist	:	--	--
Fettmenge	:	--	--
Fettsorte	:	--	--

Ausführung nach DIN EN / IEC 60034-1; Technische Änderungen und Irrtümer vorbehalten

Blecher Motoren GmbH, Wilhelm-Röntgen-Straße 16-18, D-63477 Maintal
Tel.: 06181 / 428994-0, Fax 06181 / 428994-11, www.blecher.de