Q3H-132M-2A

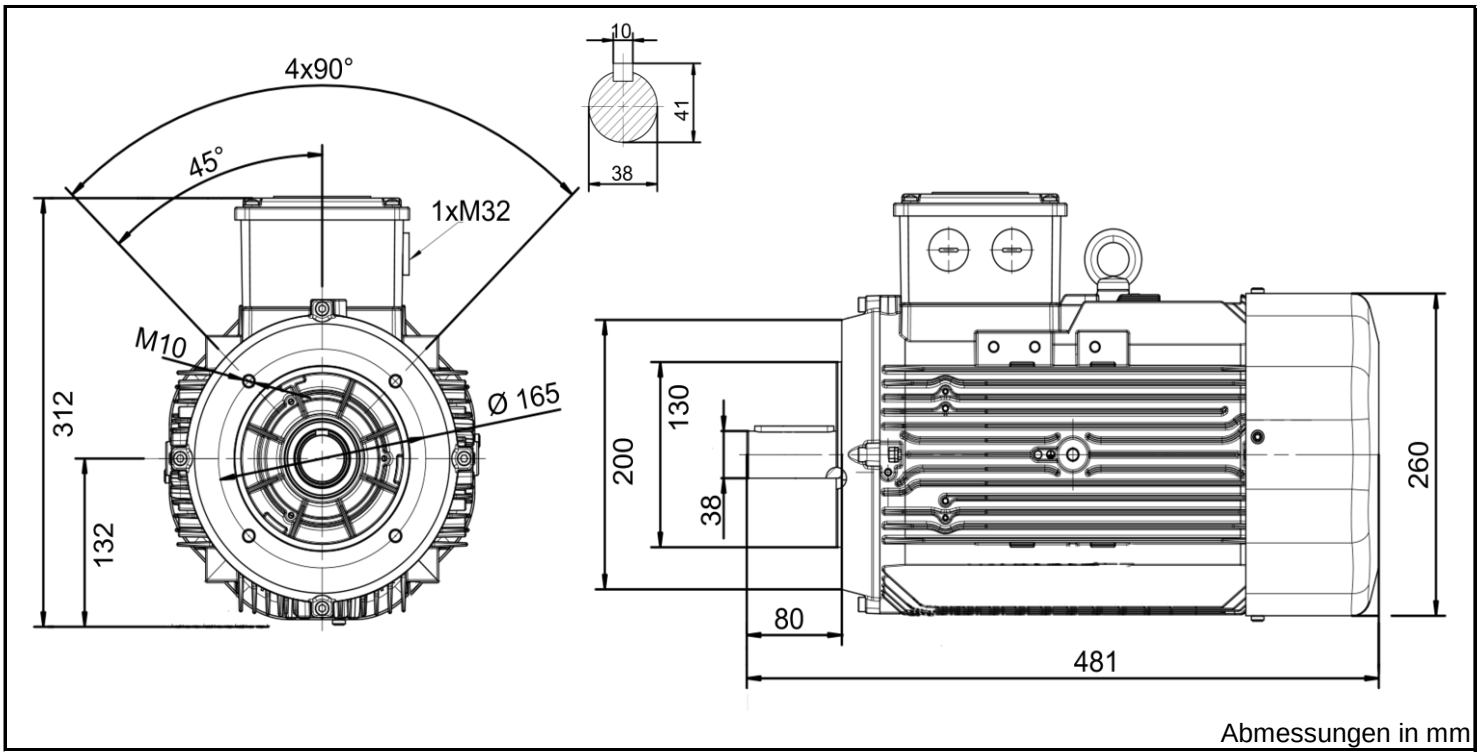

Produktreihe	:	Q3H - Progressiv			
Leistung	:	11,0 kW	Baugröße	:	132M
Drehzahl	:	2925 upm	Bauform	:	B14S
Spannung	:	400/690 V Δ/Y	Gewicht	:	61,0 kg
Frequenz	:	50 Hz	Gehäusematerial	:	Aluminium
Nennstrom	:	20,7 A	Schutzart	:	IP 55
Ia/In	:	5,2	Isolierklasse	:	F
Nennmoment	:	36,0 Nm	Betriebsart	:	S1
Anlaufmoment	:	390 %	Kühlmitteltemperatur	:	-20°C - +40°C
			Verschraubungen nicht im Lieferumfang enthalten	:	1xM32x1,5
			maximale Aufstellhöhe	:	1000 m über NN
			Farbe	:	RAL 9005
Leistung	:	100%			
Wirkungsgrad	:	91,2	Wirkungsgradklasse	:	IE3
Leistungsfaktor Cos ϕ	:	0,85			

		A-Seitig	B-Seitig
Lagertyp	:	6208 ZZ	6208 ZZ
Nachschmierfrist	:	--	--
Fettmenge	:	--	--
Fettsorte	:	Mobil Polyrex EM	

Ausführung nach DIN EN / IEC 60034-1; Technische Änderungen und Irrtümer vorbehalten

Blecher Motoren GmbH, Wilhelm-Röntgen-Straße 16-18, D-63477 Maintal
Tel.: 06181 / 428994-0, Fax 06181 / 428994-11, www.blecher.de