DN 90S - 4

Flansch Ø120

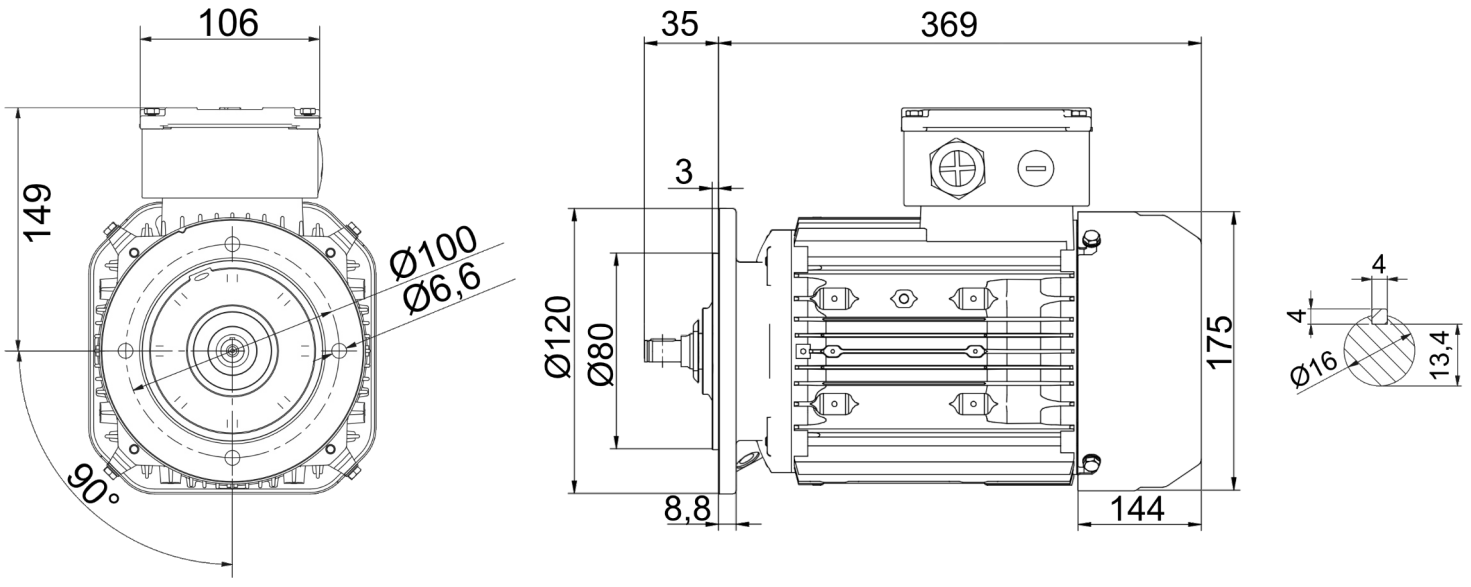

Abmessungen in mm

Produktreihe	:	DN - Drehstrommotor mit einer Drehzahl mit angebauter Bremse			
Leistung	:	1,10 kW	Baugröße	:	90
Drehzahl	:	1455 upm	Bauform	:	B5
Spannung	:	230/400 V Δ/Y	Gewicht	:	24,0 kg
Frequenz	:	50 Hz	Gehäusematerial	:	Aluminium
Nennstrom	:	4,48/2,59 A	Schutzart	:	IP 55
Ia/In	:	6,9	Isolierklasse	:	F
Nennmoment	:	7,2 Nm	Betriebsart	:	S1
Anlaufmoment	:	270 %	Kühlmitteltemperatur	:	-20 °C - +40 °C
Kippmoment	:	330 %	Verschraubungen	:	M25x1,5
			Nicht im Lieferumfang enthalten		M16x1,5
Bremsspannung	:	230 V			
Optionale Bremsspannungen	:	24 V & 400 V	Maximale Aufstellhöhe	:	1000 m über NN
Bremsmoment	:	20 Nm	Farbe	:	RAL 7031
Leistung	:	100 %			
Wirkungsgrad	:	84,1	Wirkungsgradklasse	:	IE3
Leistungsfaktor cos ϕ	:	0,73			
		A-Seitig	B-Seitig		
Lagertyp	:	6305-2Z	6205-2Z		
Nachschmierfrist	:	-	-		
Fettmenge	:	-	-		
Fettsorte	:	Mobile Polyrex EM			

Ausführung nach DIN EN / IEC 60034-1; Technische Änderungen und Irrtümer vorbehalten

Blecher Motoren GmbH, Wilhelm-Röntgen-Straße 16-18, D-63477 Maintal
Tel.: 06181 / 428994-0, Fax.: 06181 / 428994-11, www.blecher.de